TRASPORTO FRUTTA
FRUIT CONVEYOR

Code: D1084
Chain: P.50 x 11.50 x Ø25Roller
Breaking load = 3.200 daN

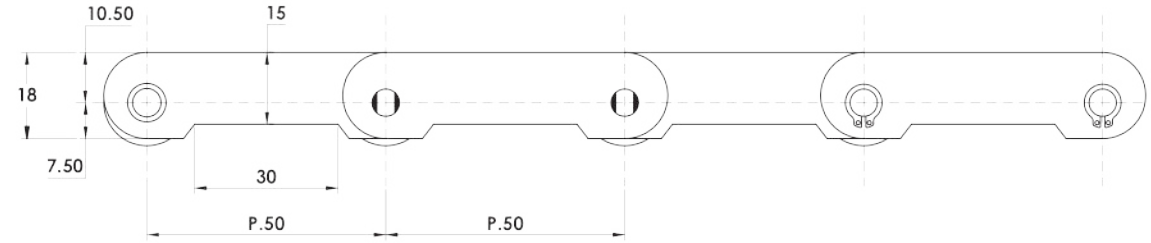

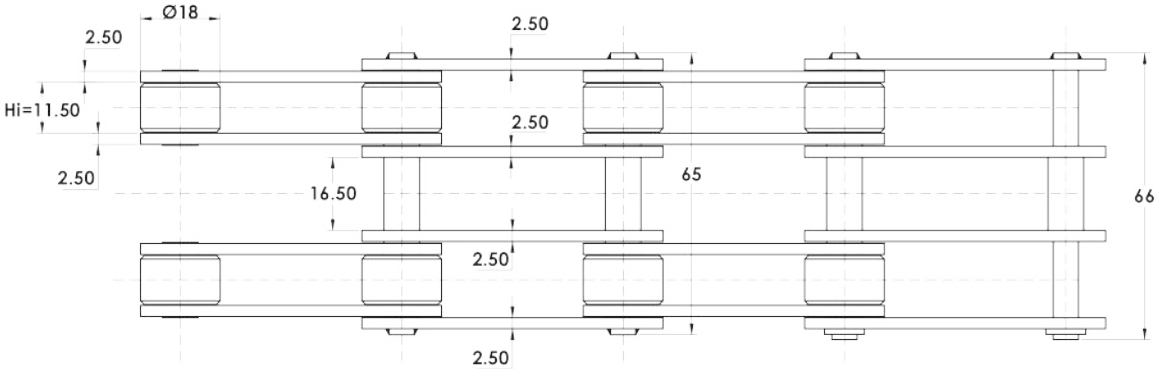

Esecuzione zincata / *Zinc execution*

Code: SP7R/350
Chain: P.35 x 16 x Ø20Roller
Breaking load = 3.000 daN

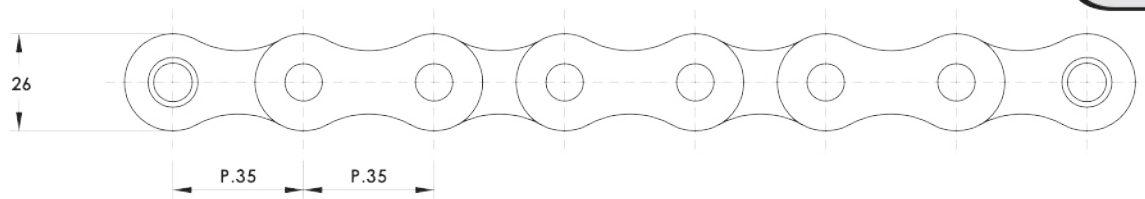

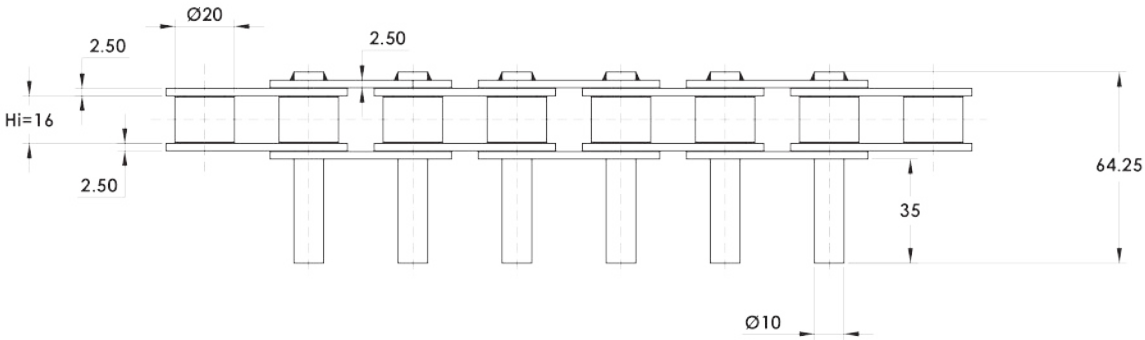

Esecuzione zincata / *Zinc execution*
Perno sporgente disponibile con sequenze diverse / *Extended pin available with different sequences*